## 30. ВЕНТИЛЬ ЗАПОРНЫЙ

| Формат | Зона | Поз. | Обозначение | Наименование | Кол. | Примечание |
|---|---|---|---|---|---|---|
| | | | | **Документация** | | |
| А1 | | | МЧ00.30.00.00.СБ | Сборочный чертеж | | |
| | | | | **Детали** | | |
| А3 | | *1* | МЧ00.30.00.01 | Корпус | 1 | |
| А4 | | *2* | МЧ00.30.00.02 | Крышка | 1 | |
| А4 | | *3* | МЧ00.30.00.03 | Фланец | 1 | |
| А4 | | *4* | МЧ00.30.00.04 | Шпиндель | 1 | |
| А4 | | *5* | МЧ00.30.00.05 | Клапан | 1 | |
| А4 | | *6* | МЧ00.30.00.06 | Гайка | 1 | |
| А4 | | *7* | МЧ00.30.00.07 | Втулка | 1 | |
| А4 | | *8* | МЧ00.30.00.08 | Ключ | 1 | |
| | | | | **Стандартные изделия** | | |
| | | *9* | | Болт М12×45.58 ГОСТ 7798—70 | 4 | |
| | | *10* | | Гайка М12.5 ГОСТ 5915—70 | 4 | |
| | | *11* | | Гайка М10.5 ГОСТ 5915—70 | 2 | |
| | | *12* | | Шпилька М10×25.58 ГОСТ 22032—76 | 2 | |
| | | | | **Материалы** | | |
| | | *13* | | Картон А 1 ГОСТ 9347—74 | 1 | |
| | | *14* | | Войлок ПС 10 ГОСТ 6308—71 | 1 | |

Запорный вентиль монтируют на трубопроводах, предназначенных для подачи жидкости.

С помощью вентиля можно периодически отключать одну часть трубопровода от другой, для этого нужно опустить запорный клапан поз. *5* вниз до соприкосновения с торцом втулки поз. *7*. Перемещение клапана в вертикальном направлении производят вращением ключа поз. *8*, насаженного на квадратный конец шпинделя поз. *4*. Уплотнение поз. *14*, прижимаемое сверху фланцем поз. *3*, плотно прилегает к шпинделю.

### Задание

Выполнить чертежи деталей поз. *1* ... *8*. Построить аксонометрическую проекцию детали поз. *2* или *3*.

Материал деталей поз. *1* ... *3*, *5*, *7*, *10* — Сталь 30 ГОСТ 1050—74, поз. *4*, *8* — Ст 6 ГОСТ 380—71, поз. *6*, *9*, *11* — Сталь 20 ГОСТ 1050—74, поз. *12* — Бр03Ц12С5 ГОСТ 613—79.

### Ответьте на вопросы:
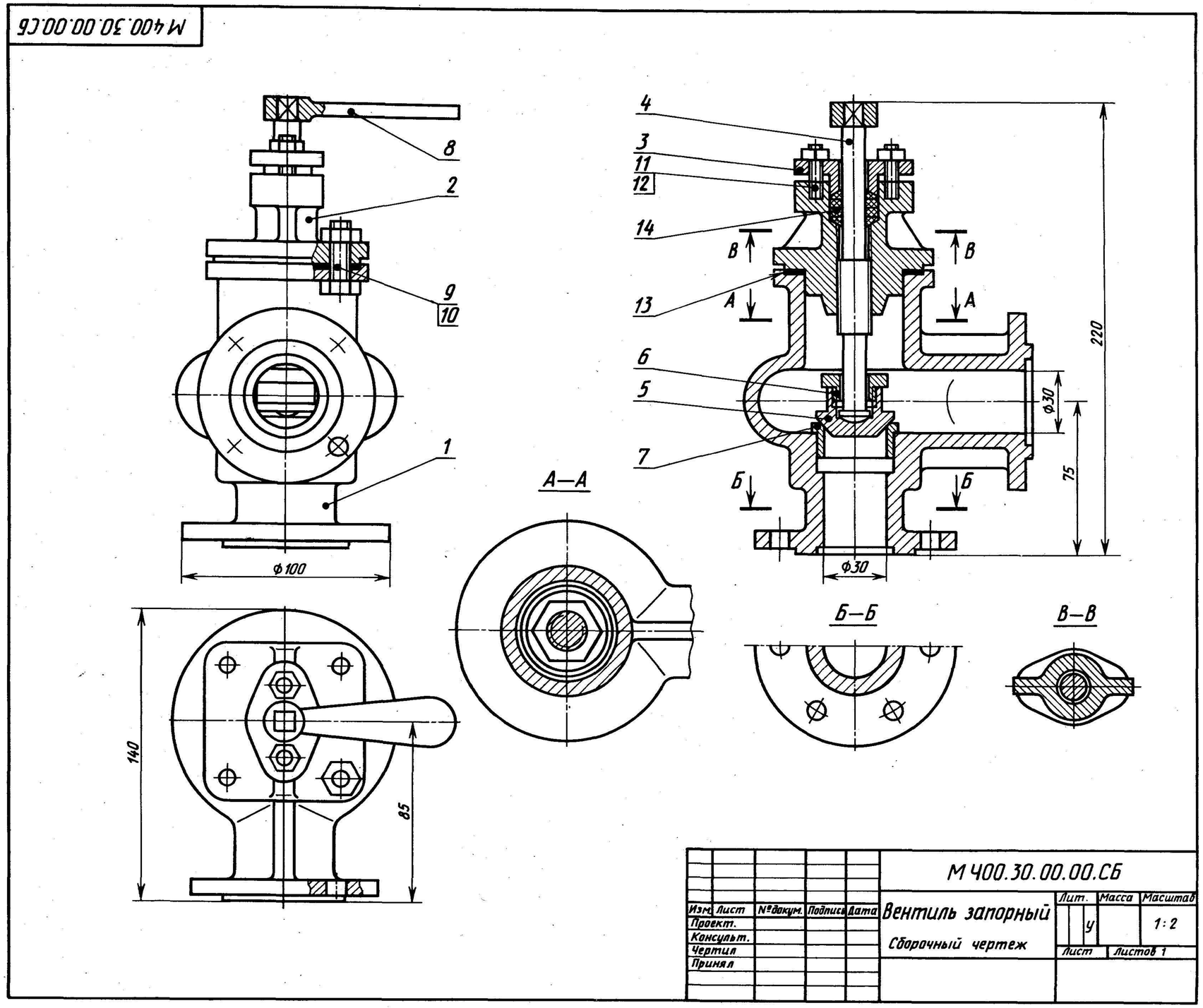
1. Имеется ли на чертеже изображение сечения?
2. Назовите детали, показанные на разрезе *А—А*.
3. Покажите контур детали поз. *2*.