04. ЗАЖИМ ГИДРАВЛИЧЕСКИЙ

Формат	Зона	Поз.	Обозначение	Наименование	Кол.	Примечание
				Документация		
А2			МЧ00.04.00.00.СБ	Сборочный чертеж		
				Детали		
А3		1	МЧ00.04.00.01	Зажим	1	
А3		2	МЧ00.04.00.02	Винт	1	
А3		3	МЧ00.04.00.03	Плита	1	
А3		4	МЧ00.04.00.04	Корпус	1	
А4		5	МЧ00.04.00.05	Гайка	1	
А3		6	МЧ00.04.00.06	Цилиндр	1	
А4		7	МЧ00.04.00.07	Крышка	1	
А3		8	МЧ00.04.00.08	Крышка	1	
А4		9	МЧ00.04.00.09	Пластина	1	
А4		10	МЧ00.04.00.10	Втулка	1	
А3		11	МЧ00.04.00.11	Поршень	1	
А4		12	МЧ00.04.00.12	Болт М16	4	
А4		13	МЧ00.04.00.13	Пробка	1	
А4		14	МЧ00.04.00.14	Пружина	1	
				Стандартные изделия		
		15		Винт А.М16×30.58 ГОСТ 1491—80	2	
		16		Гайка М16.5 ГОСТ 5915—70	4	
		17		Кольцо 028-033-30 ГОСТ 9833—73	1	
		18		Кольцо 055-060-30 ГОСТ 9833—73	2	
		19		Кольцо СГ 28-17-3 ГОСТ 6418—81	1	
		20		Штифт 4h8×25 ГОСТ 3128—70	1	
		21		Шайба 16.01.019 ГОСТ 11371—78	4	

Гидравлический зажим одностороннего действия предназначен для закрепления обрабатываемой детали.

Зажим устанавливают в поперечный паз стола станка при помощи нижнего выступа плиты поз. *3* и закрепляют четырьмя болтами поз. *12*. Зажим устанавливают в одно из трех фиксируемых положений (верхний выступ в плите поз. *3* соответственно входит в одну из трех канавок в корпусе поз. *4*) перпендикулярно станочным пазам, что обеспечивает его неподвижность при большом зажимном усилии.

В корпусе поз. *4* расположен зажим поз. *1*, соединенный с винтом поз. *2* и поршнем поз. *11* гидроцилиндра. К резьбовому отверстию крышки поз. *7* присоединяют гибкий шланг системы. Под давлением масла поршень перемещается влево, действуя на зажим поз. *1*, который закрепляет обрабатываемую деталь. В исходное положение зажим возвращает пружина поз. *14*. Уплотнительные кольца поз. *17*, *18*, *19* обеспечивают герметичность гидроцилиндра.

Задание

Выполнить чертежи деталей поз. *1* ... *8*, *11*. Деталь поз. *1* или поз. *4* изобразить в аксонометрической проекции.

Материал деталей поз. *1*, *3* ... *9*, *11* — отливка 15Л-1 ГОСТ 977—75, деталей поз. *2*, *10*, *12*, *13* — Сталь 20 ГОСТ 1050—74, детали поз. *14* — Сталь 65Г ГОСТ 1050—74.

Ответьте на вопросы:
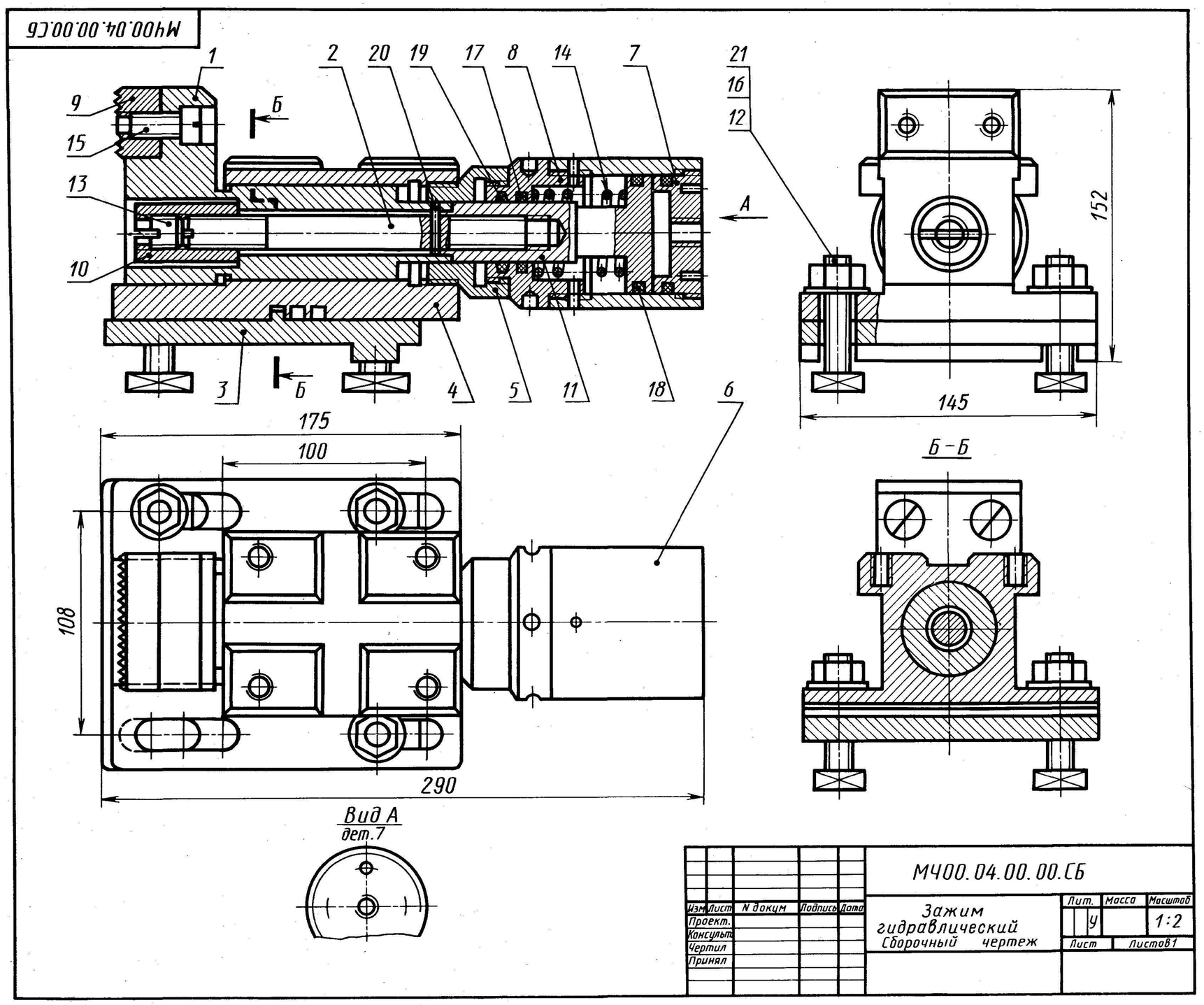
1. Покажите контур детали поз. *4*.
2. Сколько отверстий в деталях поз. 7 и поз. 8?
3. Какие детали видно на виде сверху?